Suter Zetrix

> Weblink



Modellreihe
Suter Zetrix

Artikel Nr.
404.000.055.00

Modell
Schwenkauslauf

Oberfläche
Chrom

Preis EUR
Auf Anfrage exkl. MwSt

Produktbeschreibung

Schwenkbereich
180°

Durchflussmenge
8.00 (l / min (3bar))

Anschlussart
Flexible Anschlussschläuche

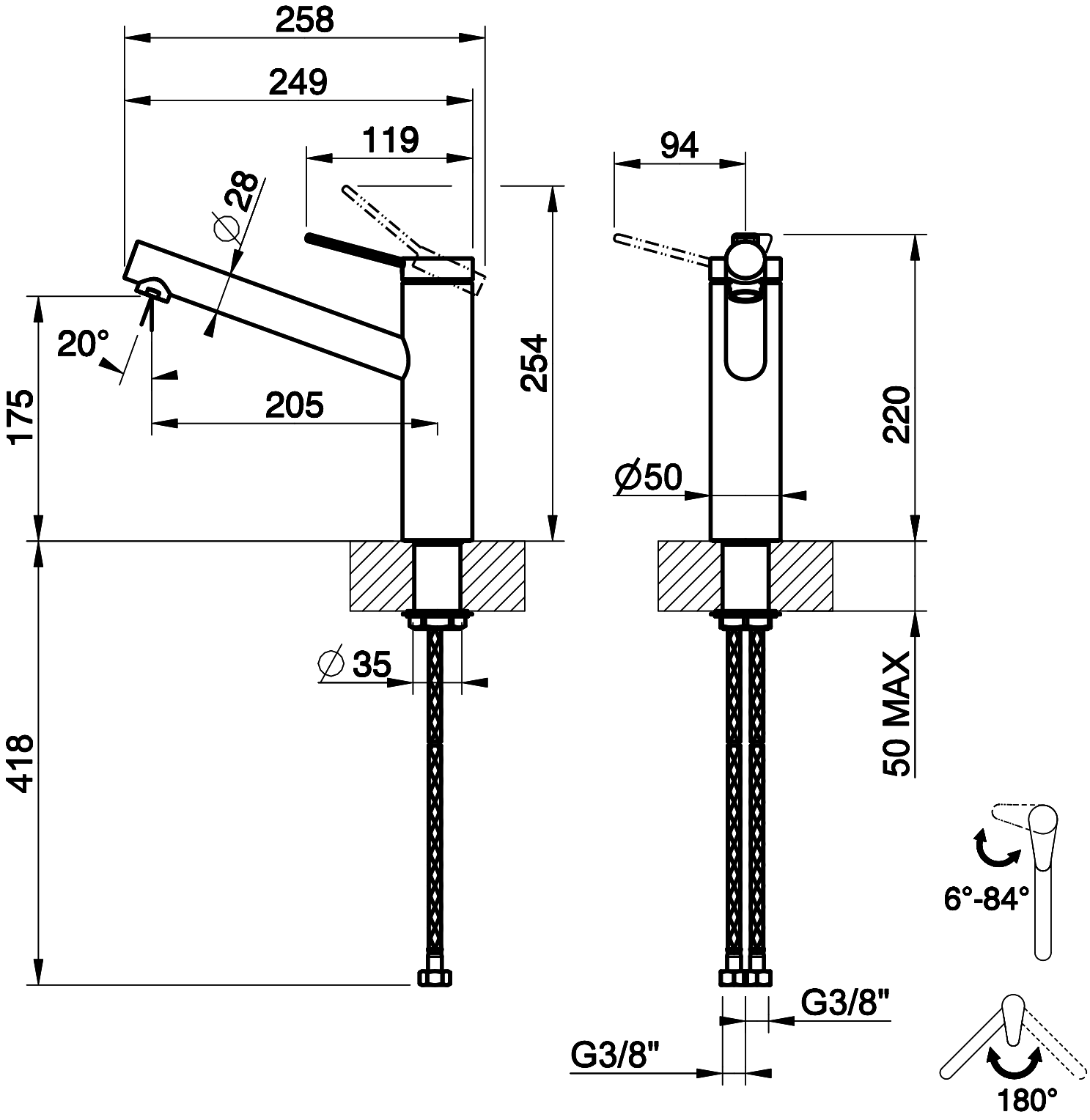

258
249
119
94
∅28
20°
175
205
254
220
∅50
∅35
418
50 MAX
6°-84°
G3/8"
G3/8"
180°